Germany

FPU 7000-00

7000 l
230 V / 12 V · 9 W

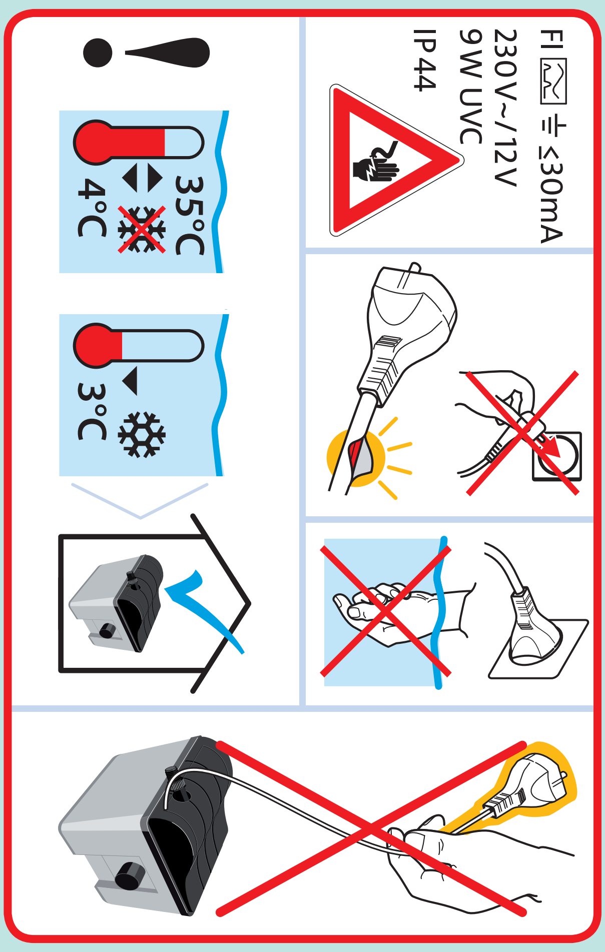

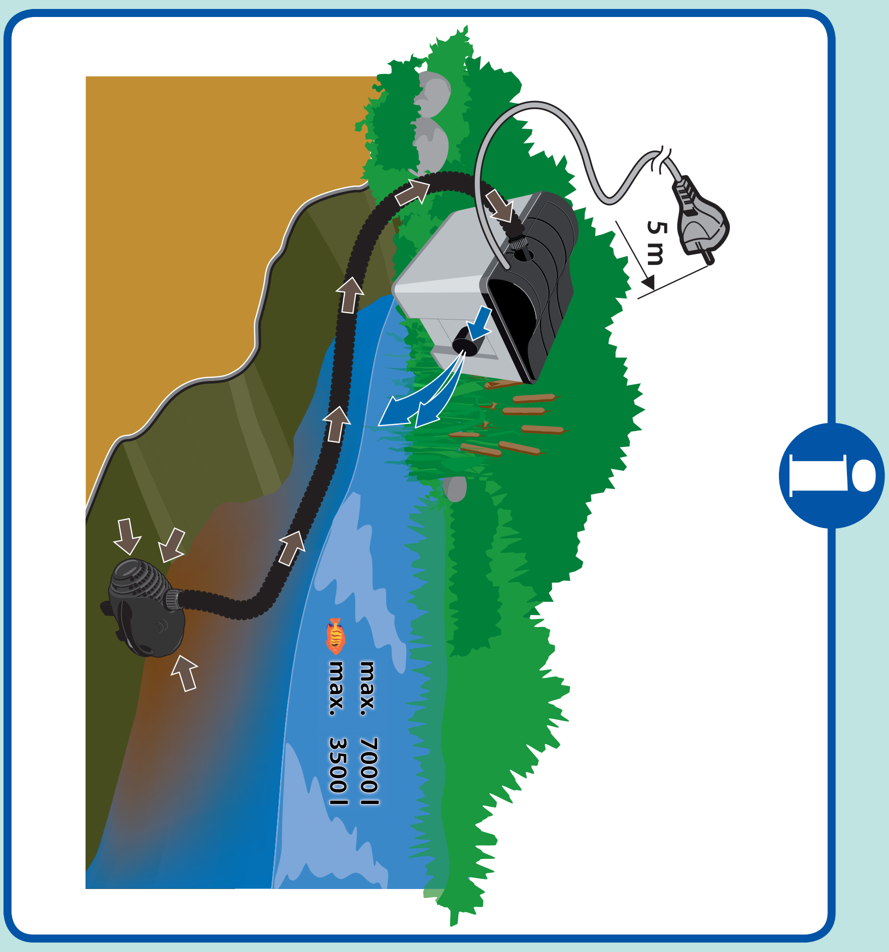

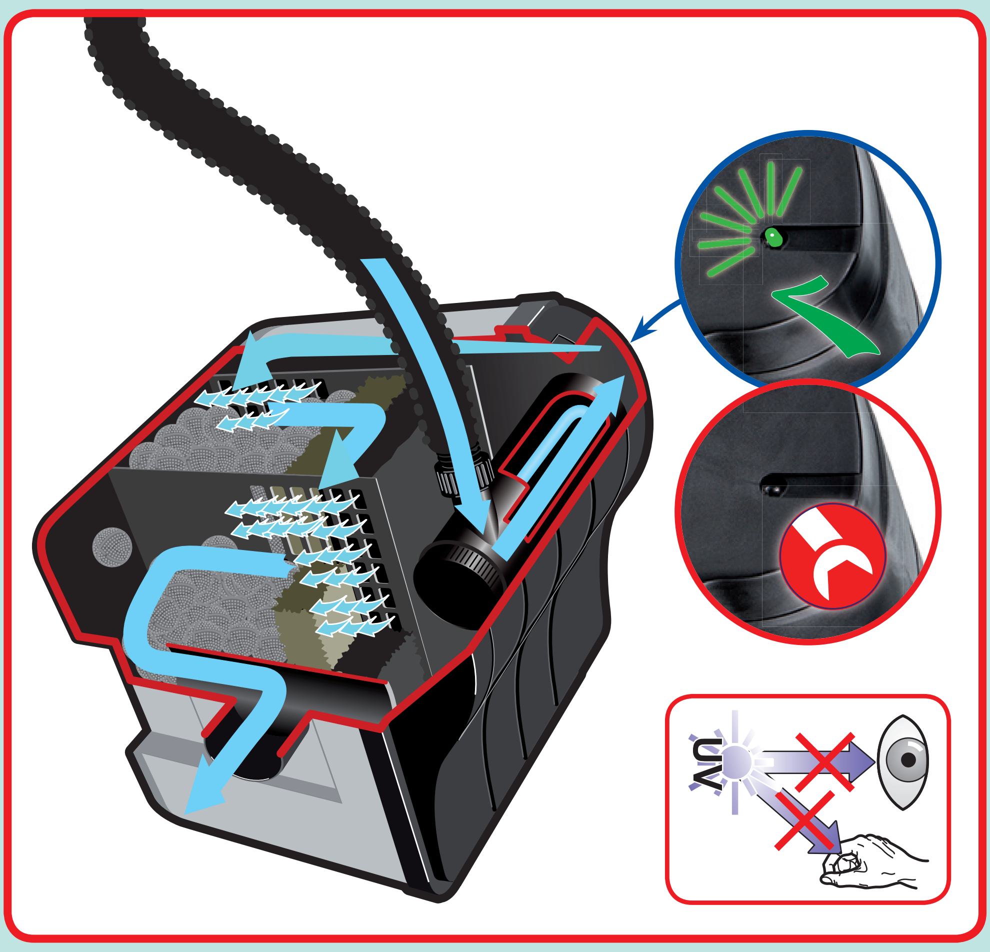

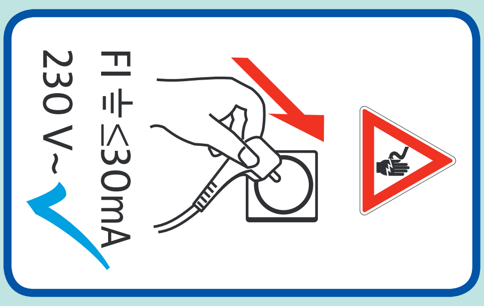

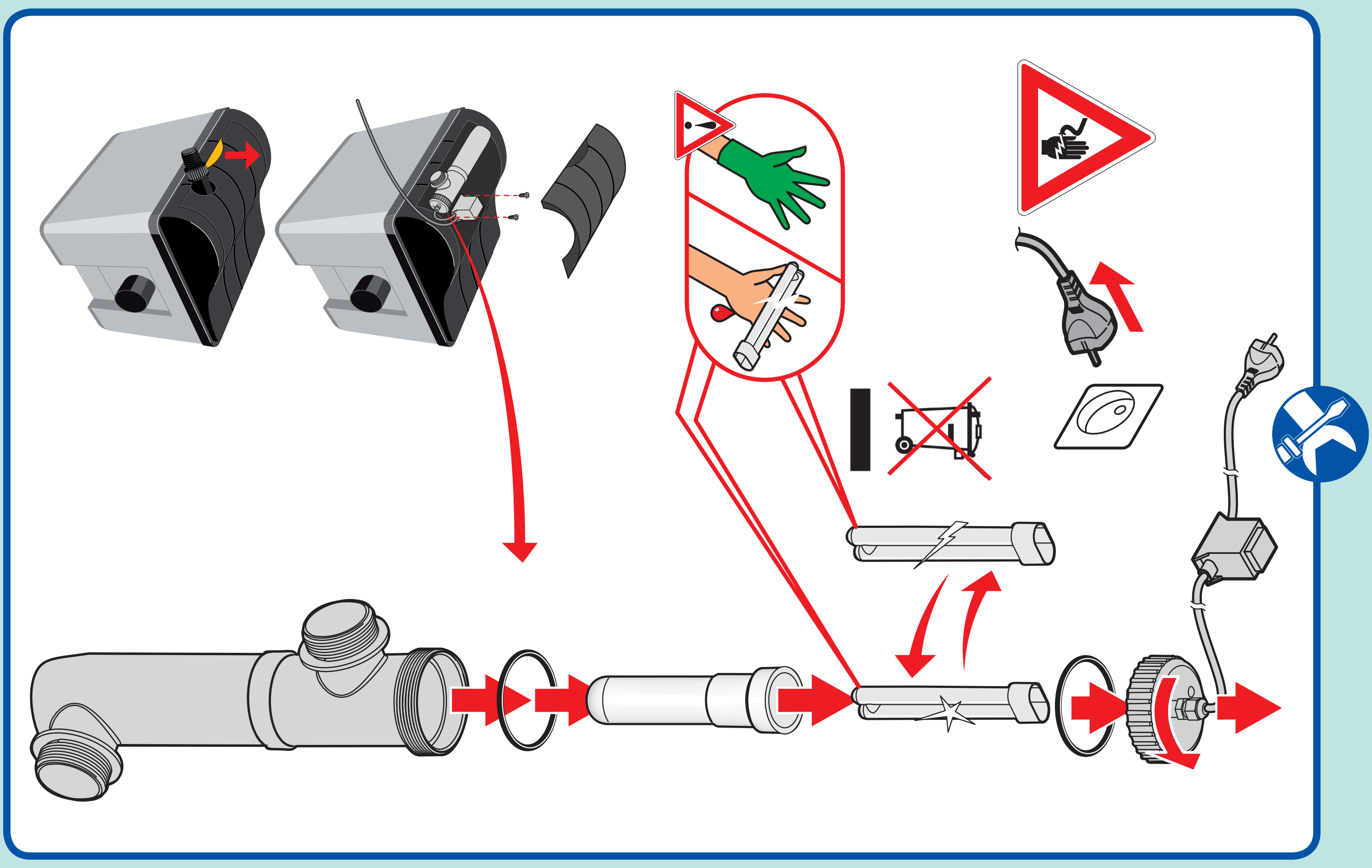

Garantieurkunde · Document de garantie · Garantiecertificaat · Garantibevis · Warranty certificate · Certificato di garanzia · Certificado de garantía · Declaração de garantia · Garantidokument · Garancijski list · Záruční list · Záručný list · Garanciajegy · Świadectwo gwarancyjne · Свидетельство о гарантии · Takuutodistus · Garantibevis · Garancijski dokument · Garantijas apliecība · Garantiitunnistus · Garantijos liudijimas · Garanti Belgesi

(D) Wir übernehmen für den umstehend genannten Artikel eine Garantie gemäß den umstehenden Bedingungen für den Zeitraum ab dem eingetragenen Kaufdatum (alternativ: Kaufbeleg oder Quittung).
(F) Nous assumons la garantie de l’article cité ici, conformément aux conditions nommées, pour une durée valable à partir de la date d’achat (alternative : bon d’achat ou reçu).
(NL) We geven garantie op het genoemde artikel volgens de beschreven voorwaarden voor de vastgelegde tijd na de datum van aankoop (alternatief: aankoopbewijs of aankoopbon).
(DK) Vi påtager os en garanti for nævnte artikel i henhold til de hosstående betingelser fra den registrerede købsdato (alternativ: kassebon eller kvittering).
(GB) We assume a warranty for the articles named overleaf according to the terms overleaf for the time period beginning on the registered date of purchase (from receipt or other proof of purchase).
(I) Per il suddetto articolo prestaimo garanzia in conformità alle condizioni riportate sul retro per il periodo di tempo dalla data di acquisto riportata (in alternativa scontrino o ricevuta).
(E) Por los artículos citados asumimos una garantía conforme a las condiciones que se nombran para el espacio de tiempo a partir de la fecha de compra (alternativa: recibo de compra o factura).
(P) O artigo acima mencionado tem uma garantia de acordo com as condições mencionadas para o período após a data de aquisição (alternativa: talão de compra ou recibo).
(N) Vi gir en garanti i henhold til vilkårene på motsatt side for den artikkel som der er spesifisert. Garantien gjelder for tidsrommet fra den kjøpsdato som er innført (alternativt: faktura for kjøpet eller kvittering).
(SLO) Za spredaj navedeni artikel prevzemamo garancijo v skladu z omenjenimi pogoji za čas od zavedenega datuma nakupa (alternativno: račun o nakupu ali potrdilo o plačilu).
(CZ) Za výrobek uvedený na druhé straně poskytujeme záruku podle podmínek uvedených na následující straně na období po zapsaném datu zakoupení (alternativně: kupní doklad nebo stvrzenka).
(H) A megnevezett árucikkért az alábbiakban meghatározott feltételek szerint garanciát vállalunk a bejegyzett vásárlási dátumtól (alternatív: vásárlói blokk vagy számla) számított időtartamra.
(SK) Za výrobok uvedený na druhej strane poskytujeme záruku podľa podmienok uvedených na nasledujúcej strane na obdobie po zapísanom dátumu kúpe (alternatívne: kúpny doklad lebo potvrdenka).
(PL) Przejmujemy gwarancję dla artykułu opisanego w powyższym tekście, według wymienionych warunków na czas liczony od daty zakupu (alternatywnie rachunek albo zaświadczenie o zakupie).
(RUS) Мы берем на себя гарантийные обязательства для приведенного ниже изделия согласно приведенным ниже условиям на срок с указанного срока продажи (как вариант: чек или квитанция).
(FIN) Kääntöpuolella mainitut osat kuuluvat takuumme piiriin kääntöpuolella mainittujen ehtojen puitteissa merkitystä ostopäivästä alkaen (vaihtoehtoisesti: ostotosite tai kuitti).
(S) Vi garanterar för ovnannämnda artikel enligt angivna villkor. Garatin börjar gälla vid det angivna inköpsdatumet. (Antingen: köpbevis eller kvitto gäller).
(HR) Za navedeni proizvod preuzimamo garanciju prema obližnjim uvjetima za vremenski period od datuma kupnje (alternativno: račun ili priznanica).
(LV) Garantija Saskaņā ar tālāk norādītajiem noteikumiem mēs uzņemamies no pirkšanas datuma (alternatīvi: pirkšanas dokuments vai kvīts) tālāk minēto artikulu garantiju.
(EST) Anname tootele garantii vastavalt toodud tingimustele. Garantii algab sissekantud ostukuupäevaga (alternatiivina ostutšekk või ostutõend).
(LT) Už žemiau nurodytą prekę mes suteikiame garantiją pagal nurodytas sąlygas nuo prekės pirkimo datos (įrašytos pirkimo dokumentuose ar kvite).
(TR) Sayfanın diğer tarafında adı geçen ürün için, yine aynı sayfada yer alan koşullar doğrultusunda, işlenmiş olan satın alma tarihinden itibaren belirli bir süre boyunca garanti sağlıyoruz (alternatif: fatura veya makbuz).

5 Jahre · Ans · Jaar · År · Years · Anno · Años · Anos · Leta · roky · Év · Года · Vuotta · Godine · Gads · Aasta · metai · Yil

Artikel-Typ	Árucikktípus	Verkaufsdatum	A vásárlás dátuma	Seriennummer	Sorozatszám	Firma, Stempel, Unterschrift	Cég, pecsét, aláírás
Type d’article	Typ výrobku	Date de vente	Dátum predaja	Numéro de série	Sériové číslo	Entreprise, tampon, signature	Firma, pečiatka, podpis
Artikeltype	Typ artykułu	Verkoopsdatum	Data sprzedaży	Serienummer	Numer serii	Firma, stempel, handtekening	Firma, stempel, podpis
Artikeltype	Тип изделия	Købsdato	Дата продажи	Serienummer	Серийный номер	Firma, stempel, underskrift	Фирма, печать, подпись
Article type	Osatyyppi	Sell date	Ostopäivämäärä	Serial number	Sarjanumero	Company, Stamp, Signature	Firma, leima, allekirjoitus
Tipo di articolo	Artikletyp	Data di vendita	Säljdatum	Numero di serie	Serienummer	Ditta, timbro, firma	Företag, stämpel, signatur
Tipo de artículo	Tip artikla	Fecha de venta	Datum prodaje	Número de serie	Serijski broj	Empresa, sello, firma	Tvrtka, pečat, potpis
Tipo de artigo	Artikula tips	Data de venda	Pārdošanas datums	Número de série	Sērijas numurs	Loja, carimbo, assinatura	Firma, zīmogs, paraksts
Artikkel-type	Artikli tüüp	Salgsdato	Müügikuupäev	Serienummer	Seeria number	Firma, stempel, underskrift	Firma, pitsat, allkiri
Tip artikla	Prekės tipas	Datum prodaje	Pardavimo data	Serijska številka	Serijos numeris	Podjetje, štampiljka, podpis	Firma, antspaudas, parašas
typ výrobku	Ürün-No	datum prodeje	Satiş Tarihi	sériové číslo	Serie No	firma, razítko, podpis	Firma, Mühür, Imza
FPU 7000-00							

HEISSNER GMBH · Schlitzer Strasse 24 · D-36341 Lauterbach
Telefon +49 (0) 18 05-4 34 77 63 · Fax +49 (0) 66 41/86-2 99
Internet: http://www.heissner.de · e-mail: info@heissner.de

(DK)(S) ATLANTIS · Kastrupvej 37 · DK-4100 Ringstedt · Tel. +45-57 60 06 06 · Fax +45-57 60 06 81 · mail@atlantisdenmark.dk

(A) HEISSNER Austria · Obere Ried 27 · A-1220 Wien · Tel. +43 (1) 2582 690-10 · Fax +43 (1) 2582 690-20
www.heissner.de · fritz.bierent@heissner.com

(CH) Heissner GmbH · Büro Schweiz · Matthof 6 · CH-6208 Oberkirch · Tel. +41 (792) 415 636 · Fax +41 (41) 9 218 384
www.heissner.de · rolf.schafroth@heissner.com

(NL)(B) Heissner Benelux BV. · Tinus van der Sijdestraat 4 · NL-5161 CD Sprang-Capelle · Tel. +31-416-54 47 39
Fax +31 -416-54 34 36 · www.heissner.nl · a.vogel@heissner.nl

(CZ)(SK)(H)(RO)(SLO) Heissner CZ s.r.o · Husova 435 · CZ-26101 Pribram VI - Brezove hory · Tel. +420-318-40 21 10
Fax +420-318-62 86 47 · www.heissner.cz · info@heissner.cz

(GB) Heissner UK Ltd. · Unit 1, Leofric Court, Leofric Business Park, Progress Way, Coventry, CV3 2 NT, UK · Tel. +44 (24)
76 88 15 00
Fax +44 (24) 76 44 54 91 · www.heissner.co.uk · sales@heissner.co.uk

(PL) HEISSNER Polska Sp. Z. o. o. · ul. Pozaryskiego 65 · PL -04-632 Warszawa · Tel. +48-22-4 24 52 43 · Fax +48-22-8 12 00 40
www.heissner.pl · prusak@heissner.pl

(E)(P) MASTER RIEGO S.A. · C/El Nogal nº3, Poligono Industrial Los Nogales · E-28110 Algete Madrid · Tel. +34-916-28 07 92
Fax +34-916-28 28 05 · www.masterriego.es · slozar@masterriego.es

(FIN) OGASHI OY · P.O. Box 33 · FIN-00751 Helsinki · Tel. +358-207-41 38 80 · Fax +358-9-3 47 30 06
www.ogashi.fi · ogashi@ogashi.fi

(TR) Ayhavuz Mak.Tes.San. ve Tic.Ltd. Sti. · Inönü Cad. Turaboglu Sok. Sümko A4 Blok No: 3/1 Kozyatagi · TR-34736 Istanbul
Tel. +90 216 464 22 78 · Fax +90 216 464 39 89 · www.ayhavuz.com.tr · ayhavuz@ayhavuz.com.tr

(MD)(UA)(BY) PP Apex-Land · Tschmoly Str. 1 · 79026 Lviv · Ukraina · Tel. +380 322 948 562 · Fax +380 322 948 562
www.heissner.ua · apexland@mail.lviv.ua

(F)(I)(LV)(LT)(L)(N)(RUS)(HR) HEISSNER GmbH · Schlitzer Straße 24 · D-36341 Lauterbach · Tel. +49 (0) 18 05/43 47 76
Fax +49 (0) 66 41/8 62 99 · www.heissner.de · info@heissner.de

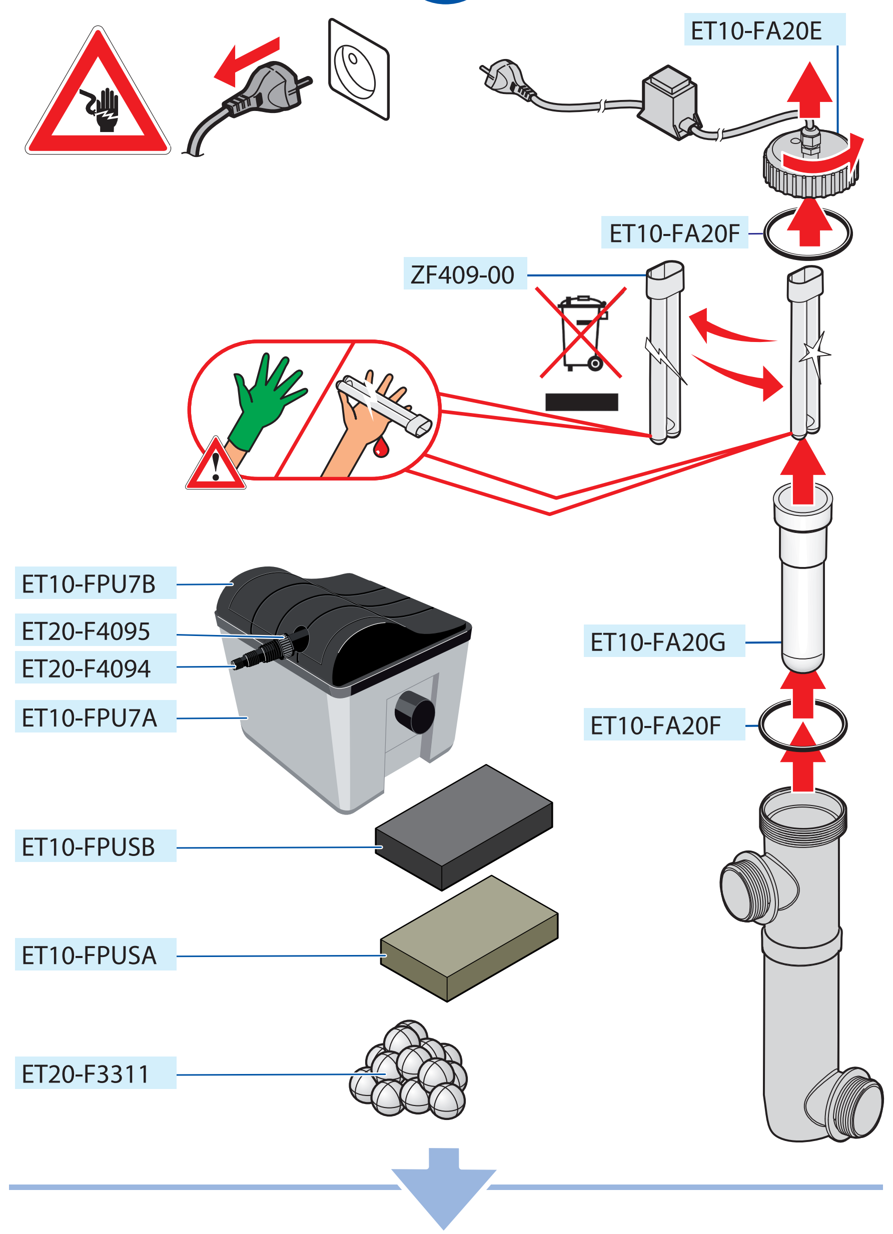

FPU 7000-00

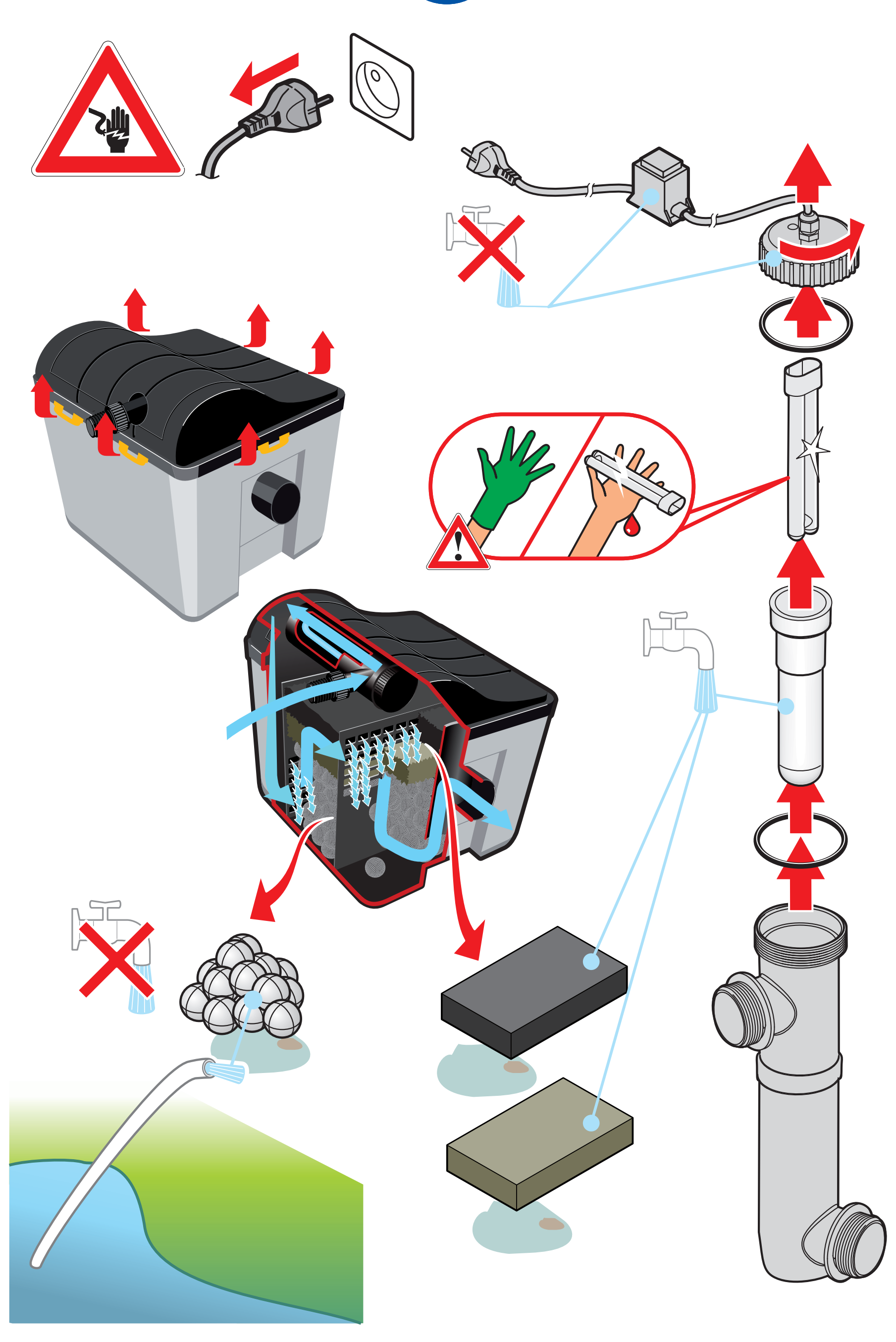

(D) **Sicherheitshinweis!** Direkt an Schutzkontaktsteckdose mit Fehlerstromschutzschalter ≤ 30 mA anschließen. Vor Wartungsarbeiten Netzstecker ziehen. Gerät unbedingt unbetreibbar entsorgen. **Altgeräteentsorgung:** Geräte, die mit dem nebenstehenden Symbol gekennzeichnet sind, dürfen nicht mit dem Hausmüll entsorgt werden. Sie sind verpflichtet solche Elektro- und Elektronik-Altgeräte separat zu entsorgen. Informieren Sie sich bitte bei Ihrer Kommune über die Möglichkeiten der geregelten Entsorgung. Mit der getrennten Entsorgung führen Sie die Altgeräte dem Recycling oder anderen Formen der Wiederverwertung zu. Sie helfen damit zu vermeiden, dass u. U. belastende Stoffe in die Umwelt gelangen.

(F) **Consigne !** Brancher directement sur la prise de courant à contact de protection avec disjoncteur à courant de défaut ≤ 30 mA. Débrancher la fiche secteur avant tout travaux de maintenance. Avant de mettre l'appareil au rebut, le rendre impérativement inutilisable. **Traitement des déchets :** Les appareils marqués du symbole ci-contre ne peuvent être éliminés avec les ordures ménagères. Les appareils électriques et électroniques doivent être recyclés séparément dans un centre de traitement des déchets. Veuillez vous renseigner auprès de votre commune sur les dispositions légales de traitement des déchets. Par le tri sélectif, vous favorisez le recyclage ou toute autre forme de récupération de vos anciens appareils. Ainsi vous éviterez que des substances éventuellement polluantes nuisent à l'environnement.

(NL) **Veiligheidsinstructie!** Direct aansluiten aan een stopcontact zonder aarding met verliesschakelaar ≤ 30 mA. Vóór onderhoudswerkzaamheden de netstekker uittrekken. Apparaat voor de afdanking in elk geval onbruikbaar maken. **Verwijdering van oude toestellen:** Toestellen die gekenmerkt zijn met het symbool hiernaast mogen niet via het huishoudelijke afval verwijderd worden. U bent ertoe verplicht zulke oude elektro- en elektronicatoestellen gescheiden te verwijderen. Vraag in uw gemeente inlichtingen over de mogelijkheden van de gereguleerde verwijdering. Met de gescheiden verwijdering biedt u oude toestellen aan voor recyclage of andere vormen van hergebruik. Op die manier helpt u te voorkomen dat eventueel belastende stoffen in het milieu terechtkomen.

(DK) **Sikkerhedsoplysning!** Skal tilsluttes direkte til jordet stikdåse med HFI-afbryder ≤ 30 mA. Træk stikket ud før alt servicearbejde. Apparatet skal bortskaffes således, at det ikke længere kan benyttes. **Bortskaffelse af brugte apparater:** Apparater, som er forsynet med nedenstående symbol, må ikke bortskaffes med det normale husholdningsaffald. Du er forpligtet til at bortskaffe brugte el- og elektronikapparater særskilt. Pågældende kommune giver oplysning om mulighed for regulær bortskaffelse. Gennem den særskilte bortskaffelse recycles de brugte apparater eller bliver genbrugt i en anden form. Dermed undgås, at evt. skadelige stoffer påvirker miljøet.

(GB) **Safety Instruction.** Connect directly to a shockproof socket with a fault current safety switch ≤ 30 mA. Pull the mains plug before doing any maintenance work. It is absolutely essential to ensure that the device is disposed of in a state from which it cannot be operated. **Disposal of old devices:** Devices that are marked with the following sign must not be discarded in household garbage. You are obligated to dispose of such old electrical and electronic devices separately. Please check with your local authorities for availability of a disposal facility. Separate disposal of such old devices ensures that they can be recycled or reused in another way. Therefore, you are helping to protect the environment from hazardous materials.

(I) **Avvertenza di sicurezza!** Collegare direttamente a presa schuko con interruttore differenziale da 30 mA. Prima di eseguire lavori di manutenzione disinserire la spina. Smaltire l'apparecchio solo in stato non azionabile. **Eliminazione di apparecchi obsoleti:** Gli apparecchi contrassegnati con il simbolo indicato a lato non possono essere eliminati insieme ai rifiuti domestici; è fatto invece obbligo al proprietario di eliminare a parte i vecchi apparecchi elettrici ed elettronici. Vi preghiamo di informarvi presso il Comune di appartenenza sulle modalità di eliminazione previste dalla normativa. In base allo smaltimento differenziato sarà necessario avviare gli apparecchi obsoleti al riciclaggio o ad altre forme di recupero. In tal modo contribuirete ad evitare che vengano immesse nell'ambiente sostanze potenzialmente nocive.

(E) **¡Indicaciones de seguridad!** Conéctelo directamente a la base de enchufe con toma de tierra con un interruptor diferencial de ≤ 30 mA. Previos trabajos de mantenimiento se ha de extraer la clavija de red. Evacue el aparato de forma que no pueda volver a funcionar. **Eliminación de aparatos usados:** Aquellos aparatos que estén marcados con el símbolo que aparece a continuación, no pueden ser eliminados en la basura doméstica. Está obligado a eliminar los restos de aparatos usados eléctricos y electrónicos por separado. Infórmese en su municipio sobre las posibilidades de eliminación regulada de residuos. Al separar los desechos, se incorporarán los aparatos usados al reciclaje u otras formas de recuperación. De esa forma, contribuirá a evitar que las sustancias que puedan ser perjudiciales contaminen en el medio ambiente.

(P) **Indicação de segurança!** Ligar directamente na tomada de contacto de segurança com interruptor de protecção contra corrente de falha ≤ 30 mA. Antes da realização de trabalhos de manutenção, retirar a ficha de rede. É absolutamente necessário eliminar o aparelho de forma irrecuperável. **Eliminação de aparelhos velhos:** Os aparelhos assinalados com o símbolo ao lado, não podem ser eliminados no lixo doméstico. Você é obrigado a eliminar, separadamente, esses aparelhos eléctricos e electrónicos velhos. Por favor informe-se junto do seu município sobre as possibilidades da eliminação regulamentada. Com a eliminação regulamentada, Você leva os aparelhos velhos à reciclagem ou outras formas de reutilização. Assim, Você ajuda a evitar, em certas circunstâncias, que as substâncias pesadas penetrem no meio ambiente.

(N) **Sikkerhetsanvisning!** Kobles direkt til jordet stikkontakt med jordfeilbryter ≤ 30mA. Før vedlikeholdsarbeid skal støpselet trekkes ut. Apparatet skal gjøres ubrukbart før det kastes. **Bortfrakting av gamle apparater:** Det er ikke tillatt at apparater som er merket med symbolet som en ser på siden blir fraktet bort sammen med husholdningsavfallet. Du er forpliktet til å transportere slike gamle elektro- og elektroniske apparater bort separat. Du informerer deg vennligst hos din kommune om mulighetene for en lovlig bortfrakting. Med den skilte bortfraktingen tilfører du de gamle apparatene resirkulasjonen. Dermed hjelper du bl.a. til med å unngå at belastende stoffer fører til miljøforurensning.

(SLO) **Navodilo glede varnosti!** Priklopite v varnostno vtičnico z zaščitnim stikalom za okvarni tok ≤ 30 mA. Pred vzdrževanjem električni vtič potegnite iz vtičnice. Neuporabno napravo obvezno odstranite tako, da je ne bo mogoče vklopiti oz. zagnati. **Odstranjevanje odpadnih izdelkov:** Aparatov, označenih z naslednjim simbolom, ni dovoljeno odstranjevati skupaj z gospodinjskimi odpadki. Take neuporabne električne in elektronske naprave je uporabnik dolžan odstraniti ločeno. Prosimo, da se pri svoji občini pozanimate o možnostih pravilnega odvoza takih odpadkov. Z ločenim odstranjevanjem se neuporabni aparati reciklirajo ali drugače ponovno predelajo. S tem pripomorete k temu, da odpadne snovi ne onesnažujejo okolja.

(CZ) **Bezpečnostní upozornění!** Určeno k přímému zapojení do zásuvky s ochranným kontaktem a vypínačem pro nedostatečný proud ≤ 30 mA. Před zahájením údržby vytáhněte zástrčku. Po ukončení životnosti přístroj zlikvidujte tak, aby nemohl být déle používán. **Zneškodnění starého přístroje:** Přístroje, které jsou označeny vedle uvedeným symbolem, se nesmí zneškodňovat s domovním odpadem. Jste povinni takové staré elektrické a elektronické přístroje zneškodňovat zvlášť. Informujte se prosím ve Vaší obci o možnostech správného zneškodnění. U tříděného odpadu odevzdejte staré přístroje pro recyklaci nebo jinou formu využití. Pomůžete tím zabránit, aby se do životního prostřední dostaly případně škodlivé látky.

(H) **Biztonsági utasítás!** Közvetlenül a védőérintkezős, érintésvédett (hibaáram-érzékenysége ≤ 30 mA) csatlakozó aljazathoz kell csatlakoztatni. Karbantartási munkálatoknál ki kell húzni a hálózati csatlakozó aljazatból. A készüléket feltétlenül csak működésképtelen állapotban ártalmatlanítsa/dobja el. **készülék eltávolítása és ártalmatlanítása:** A mellékelt szimbólummal jelölt készülékeket nem szabad a háztartási hulladékba dobni. A villamos és elektronikus készülékeket a tulajdonos köteles megfelelő módon eltávolítani és ártalmatlanítani. Kérjük, érdeklődje meg a helyi hatóságoknál a szabályszerű eltávolításra és ártalmatlanításra vonatkozó lehetőségeket. A szelektív eltávolítás és ártalmatlanítás lehetővé teszi az újrahasznosítást. Ezzel többek között elkerülhető az, hogy káros anyagok szennyezzék a környezetet.

(SK) **Bezpečnostné upozornenie!** Pripojte priamo na elektrickú zásuvku s ochranným kolíkom s prúdovým chráničom ≤ 30 mA. Pred údržbárskymi prácami vytiahnite elektrickú zástrčku. Prístroj likvidujte bezpodmienečne odstavený z prevádzky. **Likvidácia opotrebovaných prístrojov:** Prístroje, ktoré sú označené s vedľajším symbolom, sa nesmú likvidovať s domovým odpadom. Ste povinný likvidovať takéto elektro a elektronické opotrebované prístroje oddelene. Informujte sa prosím u Vašej obci o možnostiach upravenej likvidácie. S oddelenou likvidáciou priveďte opotrebované prístroje k recyklácii alebo iným formám opätovného využitia. Pomôžete tým zabrániť tomu, aby podľa okolností zaťažujúce látky sa dostávali do životného prostredia.

(PL) **Wskazówka bezpieczeństwa!** Podłączyć bezpośrednio do gniazda wtykowego z zestykiem ochronnym posiadającego wyłącznik ochronny prądowy ≤ 30 mA. Przed rozpoczęciem prac konserwacyjnych wyciągnąć wtyczkę. Usuwać przyrząd bezwzględnie w stanie niedziałającym. **Usuwanie starych przyrządów:** Przyrządy, które oznakowane są symbolem znajdującym się obok, nie mogą być usuwane razem ze śmieciami domowymi. Obowiązkiem Państwa jest osobne dostarczanie starych przyrządów elektrycznych i elektronicznych tego typu do specjalnych punktów zbiorczych. Niech Państwo zasięgną informacji w danej gminie o możliwościach zgodnego z prawem usuwania odpadów. Sortując odpady dostarczają Państwo stare przyrządy do recyklingu lub też innych form przetwórstwa materiałowego odpadów. W ten sposób pomagają Państwo w zapobieganiu przedostawania się ewentualnie szkodliwych substancji do środowiska.

(RUS) **Указание по мерам безопасности!** Подключать непосредственно к штепсельной розетке с защитным контактом и автоматом защитного отключения по току утечки ≤ 30 мА. Перед производством работ по техобслуживанию отсоединить сетевой штекер от розетки. Утилизацию прибора производить обязательно в нерабочем состоянии. **Указания по утилизации:** Приборы, которые помечены символом, изображенным рядом, нельзя утилизировать вместе с обычным домашним мусором. Такие электрические и электронные приборы следует обязательно утилизировать отдельно. Мы рекомендуем Вам выяснить в компетентных организациях Вашего населенного пункта, каким образом нужно правильно утилизировать эти приборы и кто занимается их сбором с целью последующей переработки. При неправильной утилизации в окружающую среду могут попасть вредные вещества.

(FIN) **Turvallisuusohje!** Laite on liitettävä suoraan turvapistorasiaan, jossa on vikavirtasuojakytkin ≤ 30 mA. Vedä pistoke seinärasiasta ennen huoltotöiden aloittamista! Tee laite käyttökelvottomaksi ennen antamista jätehuoltoon. **Käytetyn laitteen hävittäminen:** Viereisellä symbolilla merkittyjä laitteita ei saa hävittää kotitalousjätteiden mukana. Tällaiset käytetyt sähkö- ja elektroniikkalaitteet tulee hävittää erikseen. Kysykää kuntanne virastosta säädetyn hävittämisen mahdollisuuksista. Erillisessä hävittämisessä käytetty laite kierrätetään tai arvotetaan muulla tavalla uudelleen. Näin autatte välttämään mm. kuormittavien aineiden joutumista ympäristöön.

(S) **Säkerhetsanvisning!** Anslut direkt till skyddskontaktuttag med felströmsskydd ≤ 30 mA. Dra före underhållsarbeten ut stickproppen för nätanslutning. Vid avfallshantering måste det under alla omständigheter vara omöjligt att driva instrumentet. **Avfallshantering av begagnade redskap:** Redskap som är markerade med bredvidstående symbol får inte avfallshanteras så att de hamnar i hushållsavfallet. Man är förpliktigad att avfallshantera sådana elektiska och elekrtroniska begagnade redskap separat. V.g. informera Dig hos Din kommun om möjligheterna till en reglerad avfallshantering. En separat avfallshantering betyder att begagnade redskap kommer till recycling eller andra former av återvinning. På detta sätt hjälper Du till att förhindra att eventuellt skadliga ämnen belastar miljön.

(HR) **Napomena u vezi sigurnosti!** Priključite izravno na utičnicu sa zaštitnim kontaktom i s nadstrujnom sklopkom ≤ 30 mA. Prije izvođenja radova održavanja izvucite mrežni utikač. Uređaj obvezno zbrinite u neupotrebljivom stanju. **Îndepărtarea aparatelor vechi:** Aruncarea aparatelor marcate cu simbolul de alături la gunoiul menajer este interzisă. Sunteţi obligat să duceţi aparatele electronice şi electrice vechi la locul de colectare special amenajat. Vă rugăm să vă informaţi la primărie care sunt posibilităţile unei salubrizări reglementare. Cu o aruncare separată contribuiţi la reciclarea şi refolosirea aparatelor vechi. Astfel ajutaţi să se evite ca substanţe nocive să ajungă eventual în mediul înconjurător.

(RO) **Instrucţiuni de siguranţă!** Se va conecta direct într-o priză cu contact de protecţie şi cu întrerupător automat de curent diferenţial rezidual (GFCI), cu curent rezidual nominal ≤ 30 mA. Înaintea începerii lucrărilor de întreţinere se va scoate din priză. Aparatul se va salubriza neapărat în stare nefuncţională. **Îndepărtarea/salubrizarea aparatelor vechi:** Este interzisă aruncarea la gunoiul menajer a aparatelor marcate cu simbolul alăturat. Aveţi obligaţia de a salubriza separat aparatele electrice şi electronice de acest tip. Pentru informaţii cu privire la posibilităţile de salubrizare regulamentară adresaţi-vă administraţiei locale. Prin salubrizarea selectivă contribuiţi la reciclarea aparatului dvs. vechi respectiv la alte forme ale refolosirii acestuia. Astfel cu ajutorul dvs. se va evita - între altele - încărcarea naturii şi a mediului înconjurător cu diferite substanţe.

(TR) **Güvenlik bilgisi!** Direkt olarak hatalı akım emniyetine sahip topraklı prize bağlayın. Bakım çalışmalarından önce elektrik fişini çekin. Cihazı kesinlikle çalıştırılamayacak şekilde çöpe atın. **Eski cihazların imhası:** Yandaki işareti taşıyan cihazlar, evsel atıklarla birlikte imha edilmemelidir. Bu tür elektrikli ve elektronik eski cihazlar ayrı olarak çöpe atılacaktır. Lütfen belediyenizden kurallara uygun imha olanakları hakkında bilgi edinin. Çöperi ayırarak eski cihazları geri dönüşüme veya başka türden bir yeniden değerlendirme uygulamasına katın. Bu şekilde, zararlı maddelerin doğayı etkilemesini önleme konusunda katkıda bulunabilirsiniz.